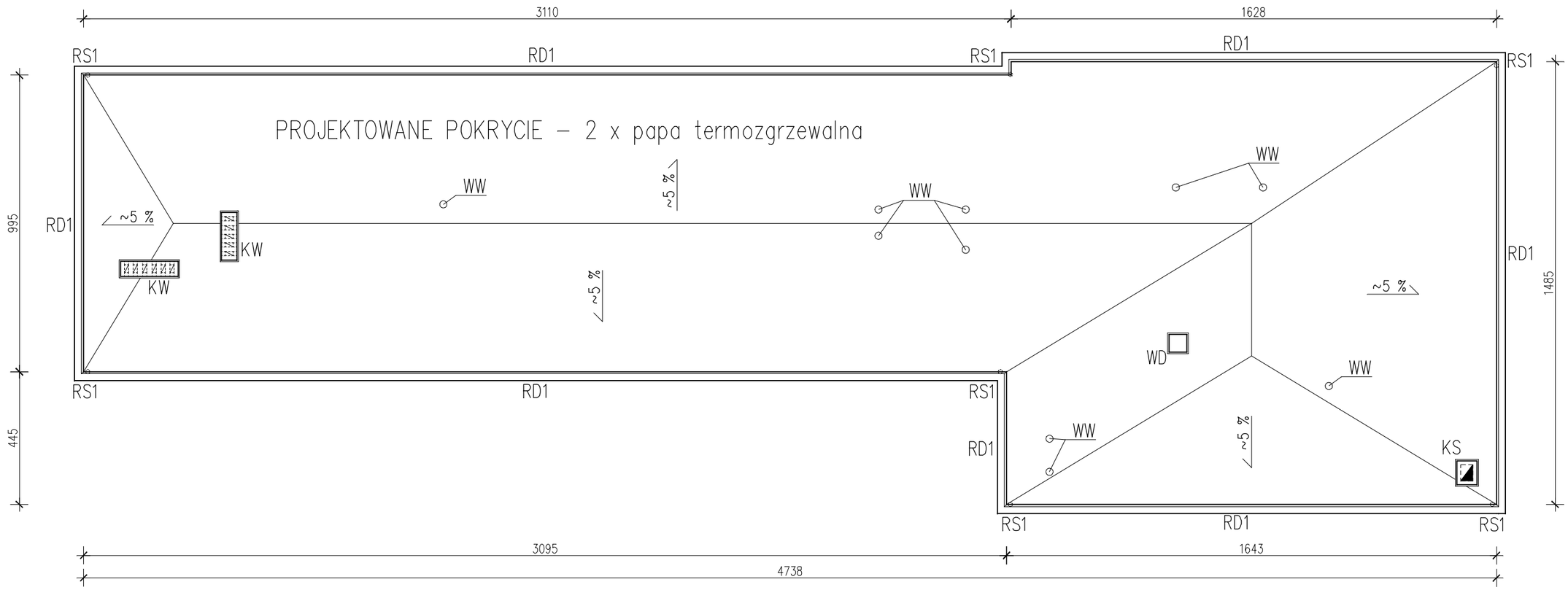

OZNACZENIA:

RD1 – rynna dachowa wisząca /PCV, ø150 mm/
RS1 – rura spustowa /PCV, ø110 mm/
WD – wyłaz dachowy 60 x 60cm
KW – komin wentylacyjny
KS – komin spalinowy
WW – wywiewka wentylacyjna

BUDYNEK PUBLICZNEJ SZKOŁY PODSTAWOWEJ			Wola Lipieniecka, dz. nr ewid. 250	
1 : 150	RZUT DACHU – STAN PROJEKTOWANY		Arkusz	A.1
Projektant	R.P. Piotrowski /upr. nr GP-169/92/	spec. arch.		VI/10
Wykonał	P. Bednarczyk			VI/10